LEOV Warmwasserspeicher Serie Linx

		AD - 50 v	AD - 60 v	AD - 80 v	AD - 100 v	AD-120 v	AD-150 v
Volume	L	50	60	80	100	120	150
Electric voltage	V	230	230	230	230	230	230
Electric power	W	1500	2000	2000	2000	2000	2000
Electric energy	A	6,5	8,7	8,7	8,7	8,7	8,7
Max working presure	MPa	0,6	0,6	0,6	0,6	0,6	0,6
Weight / filed	Kg	20 / 70	23 / 83	25 / 105	31/131	34 / 154	38 / 188
Time for heating 10-65 °C/min		66	83	120	138	153	189

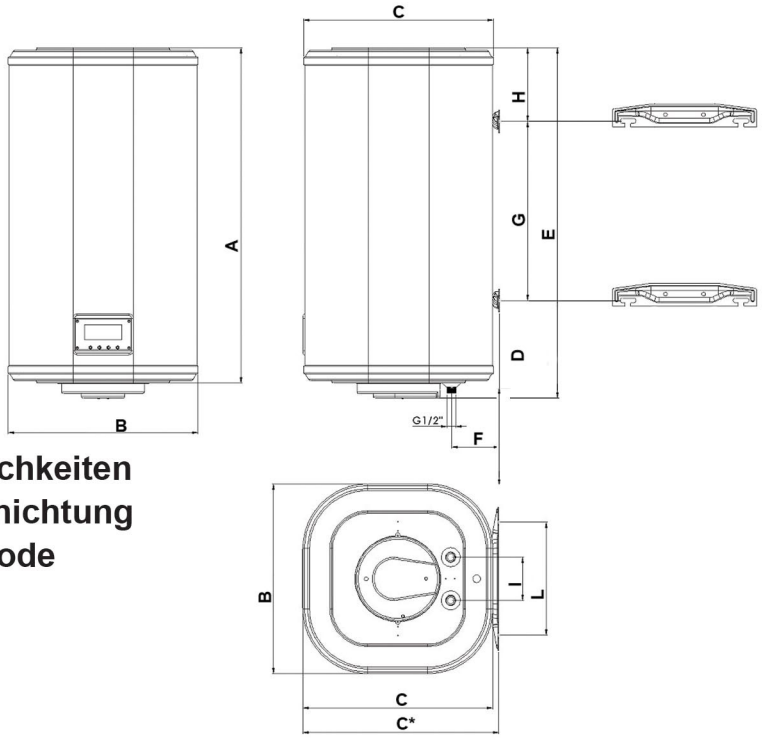

Fassungsvermögen 50 – 150 l
LED, LCD und manuelle Regelungsmöglichkeiten
Elektrostatische Titan-Email-Schutzbeschichtung
Zusätzlicher Schutz durch Magnesiumanode
Stahlgehäuse mit EP-Lackierung
PU-Dämmung, FCKW-frei
Vertikale Montage
Temperaturanzeige - nur manuelle
Regelung Speicherfunktion LED und LCD
LED und LCD-Kabel inbegriffen

Dimensions / mm

Type	A	B	C	C*	D	E	F	G	H	I	L	Packung / mm
AD-50	527	440	440	454	230	572	110	171	170	100	262	480 / 622 / 490
AD-60	610	440	440	454	230	645	110	246	170	100	262	480 / 695 / 490
AD-80	777	440	440	454	230	812	110	416	170	100	262	480 / 862 / 490
AD-100	933	440	440	454	230	968	110	576	170	100	262	480 / 1018 / 490
AD-120	1097	440	440	454	230	1132	110	741	170	100	262	480 / 1182 / 490
AD-150	1277	440	440	454	230	1312	110	921	170	100	262	480 / 1362 / 490

LEOV electric water heater Linx series

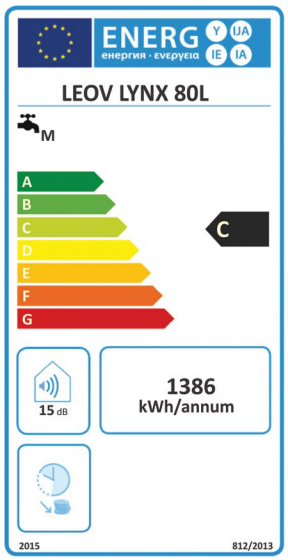

LED

LCD

Manual Regulation

Capacity 50 ~ 150 l
LED, LCD and Manual regulation options
Electrostatic titanium enamel protection
Mg Anode - extra protection
EP painted steel shell
CFC free PU insulation
Vertical assemble
Temperature indicator (manual regulation only)
Memory function (LED and LCD)
Cable included (LED and LCD)